unione: tenone e mortasa

preparazione e lavorazioni a mano	
- sega giapponese	
- sega	
- pialla	
- pulire, carteggiare	
- intaglio cava	
- interrompere	
- code di rondine	
- incollare	
- incassare la ferramenta	

lavori con macchine portatili	
- pantografo a mano	
- trapano	
- vibratore	
- seghetto alternativo	
- circolare a mano	
- lamello	

lavori con macchine stazionarie	
- profilatrice (toupie) A	
- profilatrice (toupie) B	
- circolare A	
- circolare B	
- sega a nastro (bindella)	
- cavatrice a catena	
- cavatrice a punta	
- trapano a colonna	
- pialla a filo	
- pialla spessore	
- pulitrice per bordi	
- pressa per impiallacciare	

il tempo massimo per la lavorazone è indicato nell'indice!

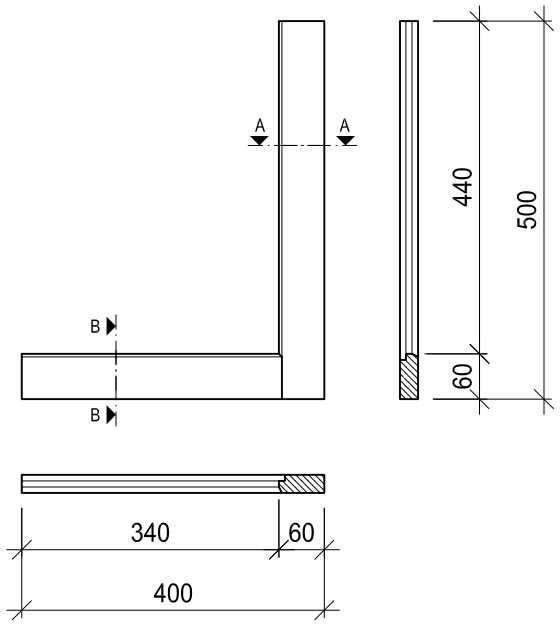

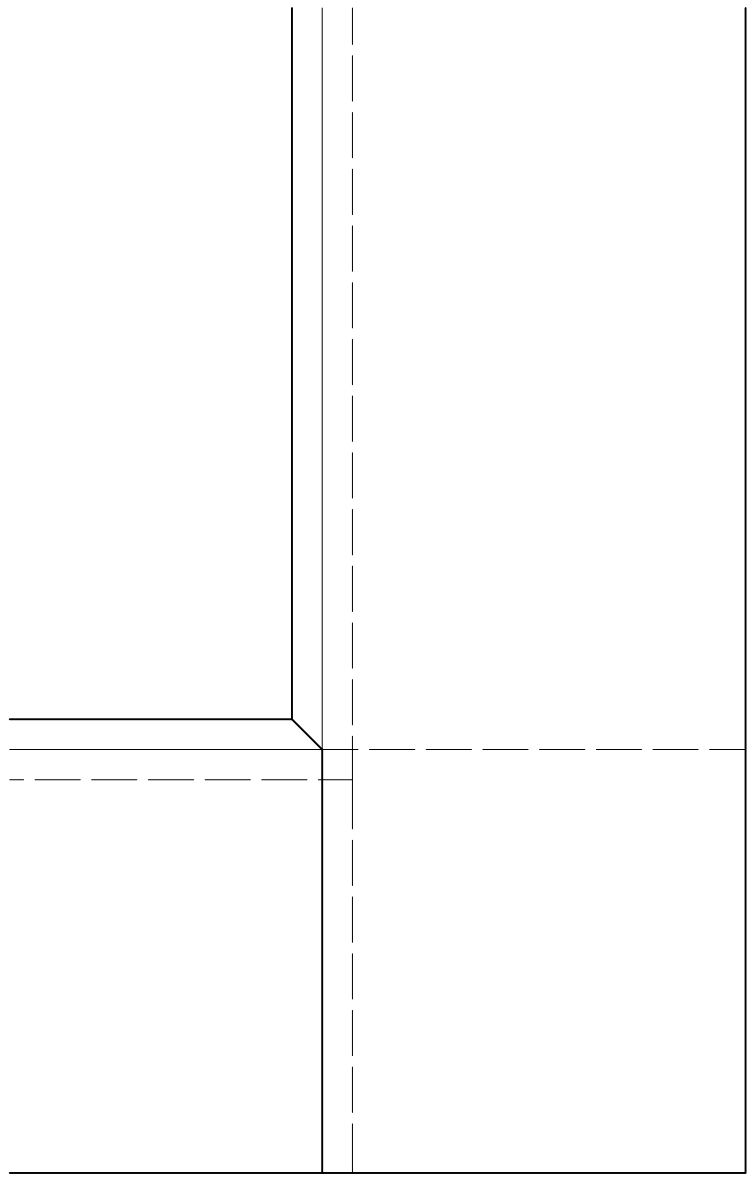

B-B

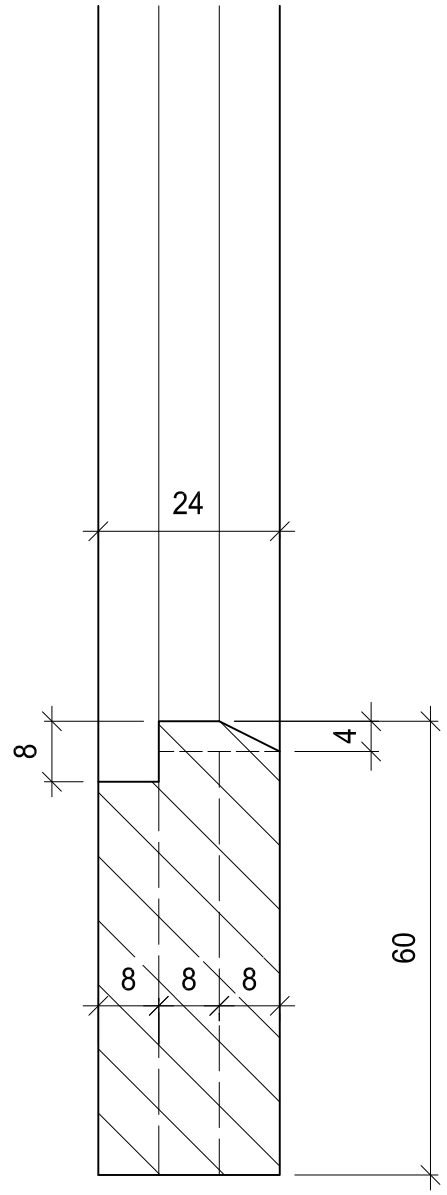

A-A

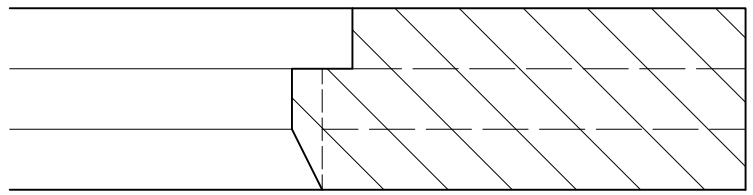

lista del materiale	mat.	pz.	lungh.	largh.	sp.
montante	L/A	1	500	60	24
traverso	L/A	1	400	60	24

il Falegname
l'uomo che fa
luomochefa.ch

Lavori pratici

lavoro professionale di base (esame intermedio)
6. semestre

Associazione Svizzera Fabbricanti Mobili e Serramenti
Sezione Ticino

esercizio nr.:	12.02.42.01
scala:	1:10 / 1:1
dimensione:	420 x 297
data:	25.08.2010
disegnato:	ls/jm